CLAS®

Sélection PRINTEMPS

DU 1ER JANVIER AU 31 MARS

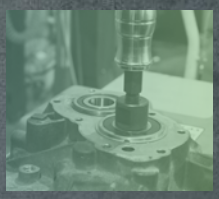

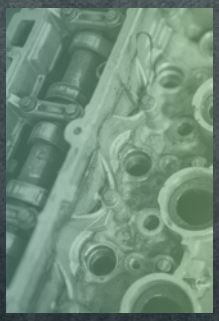

clas.com

BALADEUSE RECHARGEABLE ULTRA FINE A INTENSITE VARIABLE

TN

OE 0145BL

B.LINE BUDGETSOLUTION

17 €HT

Au lieu de 19,90 €HT *

+ Economique

Baladeuse équipée d'un variateur d'intensité.
Rechargeable via câble USB fourni.

10h | 4H | 600 LM 6500 K | 360° | MICRO USB | 0.175 KG | 2 WARRANTY

MINI BALADEUSE 360° IK07

TN

OE 0129

32 €HT

Au lieu de 36 €HT *

+ Grande polyvalence, clips magnétisés

4h | 1.5H | 200 LM 6500 K | IK07 | IP 20 | 360° | MICRO USB | 0.075 KG | 2 WARRANTY

MINI LAMPE D'INSPECTION RECHARGEABLE 3W COB+1SMD

TN

OE 0395

+ Eclairage multiple Facade tête et UV

29 €HT

Au lieu de 34 €HT *

10h | 4H | 250 LM 6500 K | IK07 | IP 54 | MICRO USB | 0.1 KG | 2 WARRANTY

MINI LAMPE D'INSPECTION UV RECHARGEABLE

TN

OE 0396

+ Compacte

34 €HT

Au lieu de 39 €HT *

10h | 4H | 250 LM 6500 K | IK07 | IP 54 | USB-C | 0.1 KG | 2 WARRANTY

RAMPE RECHARGEABLE ALUMINIUM 32 LED IK07

TN

OE 0178

La rampe d'éclairage est simple et rapide à mettre en place pour travailler les mains libres, sous le capot ou dans l'habitacle.

89 €HT

Au lieu de 135 €HT *

+ Eclairage sans ombre

6h | 4H | 1000 LM 6000 K | IK07 | IP 65 | 360° | MICRO USB | 2 WARRANTY

*Tarif utilisateur conseillé applicable du 01/09/2023 au 31/08/2024. Illustrations non contractuelles. Offre valable du 01/01 au 31/03/2024.
En cas de rupture de stock, Clas se réserve le droit de livrer un cadeau de valeur équivalente.

TN

LAMPE FRONTALE FLEXIBLE DOUBLE ECLAIRAGE

OE 0057

Le bandeau stretch et silicone s'adapte à toutes les tailles de tête et apporte du confort lors de l'utilisation.
Lampe puissante et possédant 5 modes d'éclairage, elle éclaire jusqu'à 230°.
Son capteur sans contact permet une utilisation «mains libres".
Utilisations multiples.

350 LM

60 LM

ACHAT X1
19 €HT

ACHAT X12
17 €HT
L'UNITÉ

Au lieu de 22 €HT *

8h | 2.5H | 350 LM 6000 K | IP X4 | USB-C | 0.07 KG | 2 WARRANTY

TN

BALADEUSE RECHARGEABLE ULTRA FINE A INTENSITE VARIABLE 7W IK07

OE 0143

Baladeuse équipée d'un variateur, permettant un réglage d'intensité optimal dans toutes les situations.
L'éclairage en tête s'utilise seul ou simultanément avec l'éclairage en façade grâce à l'interrupteur séparé.
Corps ABS résistant aux chocs avec revêtement rubber pour un grip parfait.

ACHAT X1
59 €HT

ACHAT X12
49 €HT
L'UNITÉ

Au lieu de 65 €HT *

+ Précision de l'intensité lumineuse

16h | 4H | 600 LM | IK07 | IP 54 | 360° | MICRO USB | 0.26 KG | 2 WARRANTY

*Tarif utilisateur conseillé applicable du 01/09/2023 au 31/08/2024. Illustrations non contractuelles. Offre valable du 01/01 au 31/03/2024.
En cas de rupture de stock, Clas se réserve le droit de livrer un cadeau de valeur équivalente.

TN

BOOSTER 12V 1600A

OE 5050

342 €HT*

Compatible avec tous les véhicules 12V

Caractéristiques :
- courant de pointe (HPCA) : 530A
- courant de démarrage (CA) : 350A
- courant de démarrage à froid (CCA) : 270-280 A
- capacité : 15Ah
- câbles : 25mm², L.64cm
- prise allume cigare intégrée
- temps de charge : 4-8h
- LED indicateur de charge
- pinces cuivre/laiton surdimensionnées et isolées
- boitier ABS antichocs
- batterie : AGM
- poids : 6.7kg
- dimensions : 260x140x260mm

+ CHARGEUR DE BATTERIE 4A

OE 8004 69 €HT*

OFFERT !

12V

12V | 6.7 KG | 2 WARRANTY

TN

BOOSTER 12V 2500A

OE 5051

399 €HT

Au lieu de 439 €HT

Compatible avec tous les véhicules 12V

Caractéristiques :
- courant de pointe (HPCA) : 1000A
- courant de démarrage (CA) : 450A
- courant de démarrage à froid (CCA) : 300-330 A
- capacité : 22Ah
- câbles : 25mm²
- prise allume cigare intégrée
- temps de charge : 4-8h
- pinces cuivre/laiton surdimensionnées et isolées
- Fusible intégré a la pince
- boitier ABS antichocs
- batterie : AGM
- poids : 10.6kg
- dimensions : 320x130x300mm

+ CHARGEUR DE BATTERIE 4A

OE 8004 69 €HT*

OFFERT !

12V

12V | 10.6 KG | 2 WARRANTY

TN

BOOSTER 12-24V 6200A/3100A

OE 5052

+ Mobile et Puissant

ÉCONOMISEZ 230€

1290 €HT

Au lieu de 1520 €HT *

Caractéristiques :
- courant de pointe (HPCA) : 2540A (12V) / 1270A (24V)
- courant de démarrage (CA) : 1580A (12V) / 790A (24V)
- courant de démarrage à froid (CCA) : 1040-1100 A (12V) / 520-550 A (24V)
- capacité : 2x33Ah (12V) / 33Ah (24V)
- câbles : 50mm², L.165cm
- prise allume cigare intégrée
- temps de charge : 4-8h
- voltmètre indicateur de charge digital
- batterie : AGM
- poids : 29kg
- dimensions : 410x280x550mm

12V-24V

12-24V | 29 KG | 2 WARRANTY

*Tarif utilisateur conseillé applicable du 01/09/2023 au 31/08/2024. Illustrations non contractuelles. Offre valable du 01/01 au 31/03/2024.
En cas de rupture de stock, Clas se réserve le droit de livrer un cadeau de valeur équivalente.

TN

PINCE A RELAIS DROITE

OM 9392

15 €HT

Au lieu de 24 €HT *

2 WARRANTY

TN

PINCE A RELAIS COUDEE 90°

OM 9393

15 €HT

Au lieu de 24 €HT *

2 WARRANTY

TN

DOUILLE BOUGIE PSG 12mm 1/4' 6 PANS+CAPUCHONS PROTECTEURS PSG

OM 6012

7 €HT

Au lieu de 14 €HT *

Composition :
- douille 12mm
- 5 capuchons protecteurs capteur PSG

2 WARRANTY

TN

CLE A BOUGIES MAGNETIQUE 18mm L.65mm 3/8"

OM 0118

9 €HT

Au lieu de 12 €HT *

2 WARRANTY

TN

KIT DOUILLES HELICOIDALES EXTRACTION BOUGIES PRECHAUFFAGE 1/4" (6 PCS)

OM 9077

49 €HT

Au lieu de 84 €HT *

2 WARRANTY

TN

LAMPE STROBOSCOPIQUE

AC 5038

69 €HT

Au lieu de 89 €HT *

2 WARRANTY

*Tarif utilisateur conseillé applicable du 01/09/2023 au 31/08/2024. Illustrations non contractuelles. Offre valable du 01/01 au 31/03/2024.
En cas de rupture de stock, Clas se réserve le droit de livrer un cadeau de valeur équivalente.

TE

DEMONTE PNEUS DOIGT PNEUMATIQUE 13-28" 2 VITESSES 400V

DM 1900

Démonte pneus automatique plateau 2 vitesses avec aide au montage (bras d'assistance) + assistance pneumatique sur potence type leverless.
Démonte pneus automatique spécialement adapté pour le montage et démontage sans effort de tous les pneus VL, utilitaires et 4x4.
Equipé du dispositif articulé pousse et lève le talon pneumatique.

4990 €HT*

+

PLATEAU A ROULEAUX
DM 0200 169 €HT*

OFFERT !

NEW

+ Aucun effort pas d'utilisation de levier d'exercice

Caractéristiques :
- bras horizontal se déplaçant sur galet facilitant la translation
- potence equipé d'un doigt pneumatique type «leverless"
- gonfleur avec manomètre
- diamètre maxi du pneu : 1100mm
- largeur maxi du pneu : de 3 à 14 pouces
- plateau de forme arquée avec sécurité anti-pincement
- diamètre de jante prise extérieure : 13 à 24 pouces
- diamètre de jante prise intérieure : 15 à 28 pouces
- 2 vitesses sans interrupteur :

vitesse de rotation 1 : 6.5trs/min
vitesse de rotation 2 : 13trs/mn

- pédalier ergonomique et intuitif
- pelle de décollage télescopique et orientable 4 positions, 2 en ouverture, 2 en profondeur et vérin à double effet
- pression de service : 8-10bar
- épurateur d'air et lubrificateur d'huile
- valve de sécurité gonflage tubeless : 3,5bar
- bruit < 70dB
- alimentation : 400V-50Hz
- puissance : 0,85-1.1kW
- puissance détalonneur : 2800kg
- dimensions : 1900x1580x2000mm

400V | 1100 W | 465 KG

2 WARRANTY

TN

PLATEAU A ROULEAUX

DM 0200

Facilite la rotation des roues lors du détalonnage. Se fixe au sol au niveau de la pelle de décollage.

109 €HT

Au lieu de 169 €HT *

+ Ergonomie du poste de travail accrue

2 WARRANTY

*Tarif utilisateur conseillé applicable du 01/09/2023 au 31/08/2024. Illustrations non contractuelles. Offre valable du 01/01 au 31/03/2024.
En cas de rupture de stock, Clas se réserve le droit de livrer un cadeau de valeur équivalente.

TE

MONTE DEMONTE PNEUS AUTOMATIQUE 10"-24" 1 VITESSE 230V

DM 1522

ÉCONOMISEZ 409€

3890 €HT

Au lieu de 4299 €HT*

Démonte pneus automatique plateau 1 vitesse avec aide au montage (bras d'assistance).
Démonte pneus automatique spécialement adapté pour le montage et démontage sans effort de tous les pneus VL, utilitaires et 4x4.
Equipé du dispositif pousse et lève talon pneumatique avec bras pousse-talon réglable et articulé pour s'adapter au mieux à chaque type de véhicule.

+ Idéal pour les pneus Run Flat ou taille basse

Caractéristiques :
- bras horizontal se déplaçant sur galet facilitant la translation
- gonfleur avec manomètre
- diamètre maxi du pneu : 1180mm
- largeur maxi du pneu : de 3 à 12 pouces
- plateau de forme arquée avec sécurité anti-pincement
- diamètre de jante prise extérieure : 10 à 21 pouces
- diamètre de jante prise intérieure : 12 à 24 pouces
- 1 vitesse sans interrupteur : vitesse de rotation 1 : 6.5trs/min
- pédalier ergonomique et intuitif
- pelle de décollage télescopique et orientable 2 positions et vérin à double effet
- pression de service : 8-10bar
- épurateur d'air et lubrificateur d'huile
- valve de sécurité gonflage tubeless : 3,5bar
- bruit < 70dB
- alimentation : 230V
- puissance : 0,75kW
- puissance détalonneur : 2500kg
- poids du démonte pneus : 315kg
- dimensions : 1850x1800x1980mm

230V | 750 W | 315 KG | 2 WARRANTY

TN

CANON A AIR/BAZOOKA ALUMINIUM 18L

OP 0689

NEW

399 €HT*

Caractéristiques :
- réservoir aluminium 18L
- 1 embout PU longueur 200mm, n'endommage pas les jantes
- 1 embout métallique longueur 300mm
- largeur canon : 250mm
- hauteur : 680mm
- poignée 45° ergonomique
- manomètre 0-16bar
- soupape de sécurité 10.0bar
- pression d'utilisation : entre 6 et 8 bar
- poids : 5.5kg

+ Grande contenance : 4x4 / VUL/ CAMION

+

BALADEUSE RECHARGEABLE IK07 ENCEINTE SANS FIL

OE 0159 89 €HT*

OFFERTE !

5.5 KG | 2 WARRANTY

*Tarif utilisateur conseillé applicable du 01/09/2023 au 31/08/2024. Illustrations non contractuelles. Offre valable du 01/01 au 31/03/2024.
En cas de rupture de stock, Clas se réserve le droit de livrer un cadeau de valeur équivalente.

TE

EQUILIBREUSE ROUES MOTORISEE AFFICHAGE DIGITAL

EQ 1000

Equilibreuse de roues motorisée dotée d'un grand affichage digital et mesure manuelle des 3 paramètres pour un équilibrage précis, simple et rapide de roues VL, VUL et 4x4.

Fonctionnalités :
- software européen
- cycle automatique
- touches multifonctions
- programme statique et dynamique (2 plans) en une seule lancée
- 9 programmes : 7 Alu (masse cachée)+Optimisation+Statique Moto
- auto étalonnage/Calibration : masse de 50g
- auto diagnostic : code défaut
- fonction opérateurs multiples
- affichage simultané des poids et positions de masse
- précision de mesure : ±1g
- précision d'affichage : 1g/5g

1999 €HT

Au lieu de 2150 €HT *

+ Multiples programmes

Caractéristiques :
- alimentation : 220V-50Hz
- puissance : 90W
- dimensions carter ouvert : 1550x1160x1490mm
- affichage digital (mise en veille 5min)
- diamètre maxi de la roue : 1100mm
- poids maxi de la roue : 70kg
- diamètre maxi de la jante : 28 pouces
- largeur de jante : de 1,5 à 20 pouces
- mesure manuelle des 3 paramètres : déport-diamètre-largeur
- carter de sécurité avec démarrage automatique
- durée du cycle de mesure : 7s
- vitesse de rotation : 140trs/min
- arbre : L.210mm-Ø40mmx4mm
- plateau compartimenté pour cônes et masses
- 4 supports de rangement
- pince de positionnement de masses
- niveau sonore < 69dB
- poids : 149kg

230V | 90 W | 149 KG

2 WARRANTY

TN

PLATEAU CENTRAGE UNIVERSEL CYLINDRIQUE Ø40mm

EQ 6400BL

B.LINE BUDGETSOLUTION

299 €HT

Au lieu de 489 €HT *

Entraxe de fixation 2 vis M8X125 fournies :
- 155mm
- 160mm
- 163mm
- 165mm
- 168mm

NO WARRANTY

*Tarif utilisateur conseillé applicable du 01/09/2023 au 31/08/2024. Illustrations non contractuelles. Offre valable du 01/01 au 31/03/2024.
En cas de rupture de stock, Clas se réserve le droit de livrer un cadeau de valeur équivalente.

TE

MONTE DEMONTE PNEUS SEMI-AUTOMATIQUE 10"-21" 1 VITESSE 230V

DM 0600BL

Démonte pneus semi-automatique spécialement adapté pour le montage et démontage sans effort des pneus VL, utilitaires et 4x4.

B.LINE BUDGETSOLUTION

NEW

1899 €HT*

+

CLE DYNAMOMETRIQUE EN CROIX 1/2" 70-170Nm 490mm + 3 DOUILLES

OM 0755 109 €HT*

OFFERTE !

CREME DE MONTAGE PNEUS TRANSLUCIDE POT 5kg

DM 1303 39 €HT*

OFFERTE !

Caractéristiques :
- largeur maxi du pneu : de 3 à 12 pouces
- diamètre de jante prise extérieure : 10 à 18 pouces
- diamètre de jante prise intérieure : 12 à 21 pouces
- vitesse de rotation : 6.5trs/min
- pédalier ergonomique et intuitif
- pression de service : 8-10bar
- epurateur d'air et lubrificateur d'huile
- valve de sécurité gonflage tubeless : 3,5bar
- puissance : 0.85-1.1kW
- puissance détalonneur : 2500kg
- poids : 177kg

230V | 1100 W | 177 kg | 2 WARRANTY

TE

EQUILIBREUSE ROUES MOTORISEE MANUELLE ECRAN LED

EQ 0600BL

Equilibreuse de roues conçue pour l'équilibrage dynamique ou statique des roues VL-VUL-4X4. L'avantage de la machine est sa conception moderne et ergonomique. Le système d'étalonnage intuitif facilite le travail et améliore la précision de l'équilibrage. La machine est équipée d'un écran LED. Saisie manuelle des paramètres.

B.LINE BUDGETSOLUTION

NEW

1599 €HT*

+

PINCE A MASSES MULTIFONCTION

OC 8034 28 €HT*

OFFERTE !

DEMONTE VALVE/ OBUS 2 EN 1 REVERSIBLE

OM 7008 21 €HT*

OFFERT !

Caractéristiques :
- alimentation : 230V-50Hz
- puissance moteur : 180W
- dimensions carter ouvert : 880x980x1420mm
- affichage écran LED
- poids maxi de la roue : 65kg
- diamètre mini de la jante : 10 pouces
- diamètre maxi de la jante : 24 pouces
- largeur de jante : de 1 à 20 pouces
- mesure manuelle des 3 paramètres : déport-diamètre-largeur
- carter de sécurité
- vitesse de rotation : 200trs/min
- arbre : L.210mm-Ø40mmx4mm
- plateau compartimenté pour cônes et masses
- 4 supports de rangement
- niveau sonore <70dB
- poids : 87kg

230V | 80 W | 2 WARRANTY

*Tarif utilisateur conseillé applicable du 01/09/2023 au 31/08/2024. Illustrations non contractuelles. Offre valable du 01/01 au 31/03/2024.
En cas de rupture de stock, Clas se réserve le droit de livrer un cadeau de valeur équivalente.

TN

CLE A CHOC 1/2" 1600Nm DOUBLE MARTEAU

OP 1522BL

1/2"

NEW

La conception ergonomique et compacte offre un plus grand confort.

B.LINE BUDGETSOLUTION

59 €HT

Au lieu de 69 €HT *

Fonctionnalités :
- variateur 4 positions
- échappement poignée
- inverseur à une main

EN ISO 15744:2008
EN ISO 4871
EN ISO 11148-6:2012

Caractéristiques :
- technologie double marteau
- couple desserrage : 1600Nm
- couple max serrage : 850Nm
- vitesse : 8.500tr/min
- raccord : 1/4"
- Ø tuyau préconisé : 10mm
- pression d'alim : 6.2bar
- consommation : 170l/min
- longueur : 185mm
- poids net : 2.1kg
- livrée avec raccord

+ Inverseur une main

89.9 dB | 6,85 m/s² | 2.1 KG

1600Nm

2 WARRANTY

TN

ENROULEUR AIR Ø8mm 10m

OP 0083BL

79 €HT*

+ SOUFFLETTE PROGRESSIVE NOIRE BUSE METALLIQUE

OP 0520 19 €HT*

OFFERTE !

NEW

Caractéristiques :
- tuyau haute qualité PU
- boîtier résistant PP
- longueur 10+1.5m
- Øint. 8mm
- Øext. 12mm
- raccord 1/4"
- support mural orientable 180°
- tension par ressort haute résistance
- pression 10bar
- dispositif d'arrêt désactivable

B.LINE BUDGETSOLUTION

2 WARRANTY

TN

COFFRET CLE A CHOC 1/2" 1600Nm POUR ROUES (19 PCS)

OP 1550BL

1/2"

NEW

B.LINE BUDGETSOLUTION

159 €HT*

Caractéristiques :
- technologie double marteau
- couple desserrage : 1600Nm
- couple max serrage : 850Nm
- vitesse : 8.500tr/min
- raccord : 1/4"
- Ø tuyau préconisé : 10mm
- pression d'alim : 6.2bar
- consommation : 170l/min
- longueur : 185mm
- poids net : 2.1kg

+

MINI COMPRESSEUR DIGITAL 12V

EG 6020 53 €HT*

OFFERT !

2.1 KG

2 WARRANTY

*Tarif utilisateur conseillé applicable du 01/09/2023 au 31/08/2024. Illustrations non contractuelles. Offre valable du 01/01 au 31/03/2024.
En cas de rupture de stock, Clas se réserve le droit de livrer un cadeau de valeur équivalente.

TN

PURGEUR FREIN ET EMBRAYAGE MANUEL 3L

HU 1130BL

B.LINE BUDGETSOLUTION

NEW

79 €HT*

+

TESTEUR STYLO LIQUIDE DE FREINS

AC 5004 21 €HT*

OFFERT !

Caractéristiques :
- capacité 3L
- soupape de décharge
- manomètre
- raccord rapide

+ Compatible ABS

3 L

2 WARRANTY

TN

PURGEUR DE FREINS PNEUMATIQUE PAR ASPIRATION

OP 0501

Capacité du pistolet d'aspiration 800ml
Alimentation air comprimé

149 €HT

Au lieu de 219 €HT *

+ 1 seul opérateur

2 WARRANTY

TN

KIT PURGEUR DE FREINS PNEUMATIQUE

HU 0050BL

B.LINE BUDGETSOLUTION

219 €HT*

+

EXTRACTEUR DE RESSORT RIGIDE D'ETRIERS DE FREINS

OM 2121 109 €HT*

OFFERT !

Caractéristiques :
- fonctionnement pneumatique
- flexible de raccordement rapide pour l'installation des différents bouchons
- poignée
- pression maximale 10 bar
- contenance 5 litres (DOT3/DOT4/DOT5/DOT6/LHM/Pentosin/LHS)

2 WARRANTY

TN

JEU DE 11 BOUCHONS POUR PURGEURS DE FREINS

HU 0052BL

B.LINE BUDGETSOLUTION

69 €HT

Au lieu de 82 €HT *

Caractéristiques :
- 3 bouchons universels
- 3 bouchons 1/4 de tour
- 5 bouchons vissés

2 WARRANTY

*Tarif utilisateur conseillé applicable du 01/09/2023 au 31/08/2024. Illustrations non contractuelles. Offre valable du 01/01 au 31/03/2024.
En cas de rupture de stock, Clas se réserve le droit de livrer un cadeau de valeur équivalente.

Sélection PRINTEMPS

PURGEUR DE FREIN ELECTRIQUE

HU 1121

TN

+ Flux pulsant : pas d'air !

650 €HT*

+

COFFRET 6 CLES PURGE DE FREINS ET EMBRAYAGE 95 €HT*

OM 0501

OFFERT !

220V | 5 KG | WARRANTY 2

JEU BOUCHONS PURGEUR DE FREIN (16PCS)

HU 1122

TN

+ Compatible TESLA

179 €HT*

+

COFFRET 6 CLES PURGE DE FREINS ET EMBRAYAGE

OM 0501 95 €HT*

OFFERT !

WARRANTY 2

JAUGE D'EPAISSEUR DE DISQUES DE FREINS

AC 0532BL

TN

Plage d'utilisation : de 0 à 45mm

+ Gain de temps

14 €HT

Au lieu de 25 €HT *

B.LINE BUDGETSOLUTION

WARRANTY 2

TESTEUR STYLO LIQUIDE DE FREINS

AC 5004

TN

Dot 3-4-5

17 €HT

Au lieu de 21 €HT *

WARRANTY 2

PULVERISATEUR A PRESSION 1.7l NETTOYANT FREIN

OC 1510

TN

24 €HT

Au lieu de 34 €HT *

Caractéristiques :
- joints Viton®
- buse ajustable
- capacité : 1.5l+10%
- graduation : 0.5l-16oz
- graduation dilution 5 et 10%
- soupape de décharge latérale
- base élargie

1.7 L | WARRANTY 2

BIDON NETTOYANT FREINS 5L

CO 1530

TN

39 €HT

Au lieu de 46 €HT *

5 L | NO WARRANTY

*Tarif utilisateur conseillé applicable du 01/09/2023 au 31/08/2024. Illustrations non contractuelles. Offre valable du 01/01 au 31/03/2024.
En cas de rupture de stock, Clas se réserve le droit de livrer un cadeau de valeur équivalente.

TN

COMPRESSEUR DE RESSORTS PNEUMATIQUE A MORS ARTICULES

OP 2031

Spécialement conçu pour s'adapter et maintenir les ressorts à spires fortement espacées en toute sécurité. Grâce au système d'articulation novateur, l'ajustement est automatique lors de la compression du ressort.

ÉCONOMISEZ 209€

1790 €HT

Au lieu de 1999 €HT *

+

PINCE DE MAINTIEN RESSORTS 27mm

OM 1180 127 €HT*

OFFERTE !

Composition :
- SA2035 : rupteur d'alimentation d'air à l'ouverture de la grille
- OP2005 : grille de protection
- OP2003 : mors supérieur articulé
- SA6904 : 1 coupelle Ø125 à Ø205mm
- SA6916 : 1 coupelle Ø78 à Ø130mm
- SA6906 : support antichute

Caractéristiques :
- hauteur : 1400mm
- prise au sol :

Longueur : 650mm
Largeur : 400mm
- pression utilisation : 6bar/maxi 8bar
- force de compression 1226kg
- notice d'utilisation et d'entretien
- couleur bleu
- poids : 62kg

+ Conformité 2006/42CE

KG 62

1.2T

2 WARRANTY

TN

COMPRESSEUR DE RESSORTS PNEUMATIQUE RENFORCE (2.4T) A MORS ARTICULES

OP 3221

Spécialement conçu pour s'adapter et maintenir les ressorts à spires fortement espacées en toute sécurité.
Grâce au système d'articulation novateur, l'ajustement est automatique lors de la compression du ressort.

+ Conformité 2006/42CE

2699 €HT

Au lieu de 2799 €HT *

+

PINCE DE MAINTIEN RESSORTS 27mm

OM 1180 127 €HT*

OFFERTE !

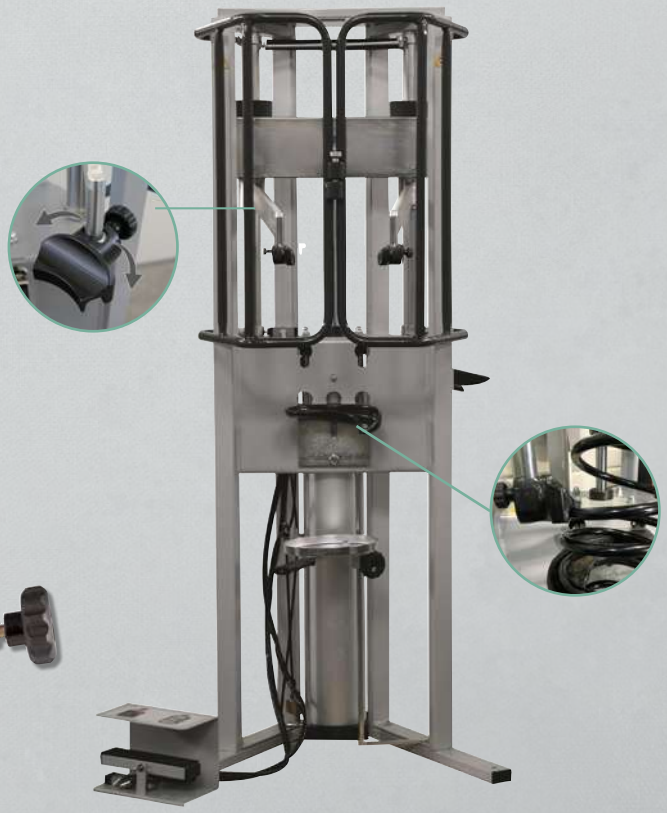

Composition :
- OP2003 : mors supérieur latéral
- SA6904 : coupelle inférieure 125-205mm
- SA6916 : 1 coupelle Ø78 à Ø130mm
- SA6906 : support antichute

Caractéristiques :
- hauteur : 1600mm
- prise au sol :

Longueur : 847mm
Largeur : 628mm
- pression utilisation : 6bar/maxi 10bar
- force de compression 2452kg
- notice d'utilisation et d'entretien
- couleur grise
- coupelle inférieur réglable sur 2 positions (ex : amortisseur à grand débattement Chrysler, Dodge RAM...)
- poids : 70kg

KG 70

2.4T

5 WARRANTY

*Tarif utilisateur conseillé applicable du 01/09/2023 au 31/08/2024. Illustrations non contractuelles. Offre valable du 01/01 au 31/03/2024.
En cas de rupture de stock, Clas se réserve le droit de livrer un cadeau de valeur équivalente.

KIT D'OUTILS DE SUSPENSION

TN

OM 1117

99 €HT

Au lieu de 172 €HT *

2 WARRANTY

EXTRACTEUR ROTULES Ø35mm

TN

OM 0349

ÉCONOMISEZ 120€

149 €HT

Au lieu de 269 €HT *

2 WARRANTY

LEVIER D'EXERCICE SUR TRAIN AVANT

TN

OM 8096

349 €HT

Au lieu de 379 €HT *

2 WARRANTY

OUTIL DE COMPRESSION DE JAMBES DE FORCE

TN

OM 2033

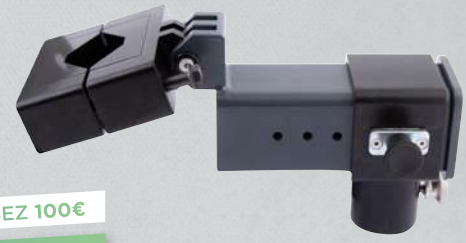

ÉCONOMISEZ 100€

390 €HT

Au lieu de 490 €HT *

2 WARRANTY

VERIN DE FOSSE 300KG + OUTIL COMPRESSION JAMBE DE FORCE

TN

OH 2033

\+ Descente type homme mort

ÉCONOMISEZ 210€

549 €HT

Au lieu de 759 €HT *

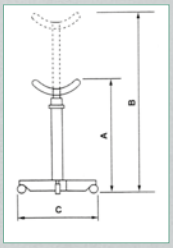

Poids	A (mm)	B (mm)	C (mm)
23 kg	1120	1890	800

Caractéristiques :
- commande à pied
- piston chromée diamètre 28mm
- sécurité contre la surcharge
- commande descente : type homme mort
- 4 roues pivotantes

Max. Kg 300

300KG

2 WARRANTY

CLE A CHOC 1/2" COMPACTE 1200Nm

TN

OP 1523

\+ 125mm de long Seulement 1,25Kg

169 €HT*

\+ DOUILLE ROTULES PSA 6 PANS 44mm 1/2"

OM 2544 69 €HT*

OFFERTE !

Livrée avec raccord

Caractéristiques :
- technologie double marteau
- couple desserrage : 1200Nm
- couple max serrage : 550Nm
- vitesse : 12.000tr/min
- raccord : 1/4"
- Ø tuyau préconisé : 10mm
- pression d'alim : 6.2bar
- consommation : 170l/min
- longueur : 125mm
- poids net : 1.25kg

KG 1.25

1200Nm

2 WARRANTY

*Tarif utilisateur conseillé applicable du 01/09/2023 au 31/08/2024. Illustrations non contractuelles. Offre valable du 01/01 au 31/03/2024.
En cas de rupture de stock, Clas se réserve le droit de livrer un cadeau de valeur équivalente.

TN

RECUPERATEUR D'HUILE PAR ASPIRATION 25L

HU 0185BL

Cet outil après mise en dépression permet également d'effectuer une vidange de façon autonome en intérieur comme en extérieur d'atelier.

Ce récupérateur d'huile effectue des vidanges d'huile moteur uniquement par aspiration.
Grâce à ses différentes sondes (rigide et flexible) de diamètre allant de 5mm à 8mm.

NEW

+ Autonome : s'utilise aussi en extérieur

249 €HT*

+

TOURNE-ECROUS VIDANGE MAGNETIQUE 90mm

HU 4005 14 €HT*

OFFERT !

Caractéristiques :
- hauteur cuve : 470mm
- tuyau vidange cuve 1400mm
- tuyau aspiration 1400mm
- 3 sondes flexibles : Ø8 ; Ø6 ; Ø5 / L : 910mm
- 2 sondes rigides : Ø6 ; Ø8 / L : 700mm
- étui pour sonde L 680mm
- mano : de 0.2b à -1b
- système venturi
- alimentation : 6 à 8bar
- alimentation pour vidange cuve du réservoir : 1bar Max
- indicateur de niveau

B.LINE BUDGETSOLUTION

25 L

2 WARRANTY

TN

CHARIOT DE VISITE DEMONTABLE

EG 0113BL

NEW

B.LINE BUDGETSOLUTION

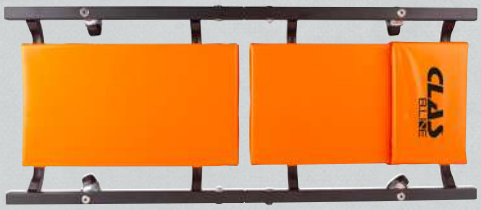

39 €HT

Au lieu de 45 €HT *

Caractéristiques :
- dimensions : 92x38x9,5cm

Max. Kg 100

2 WARRANTY

TN

POMPE TRANSFERT METAL

HU 0014BL

25 €HT

Au lieu de 33 €HT *

B.LINE BUDGETSOLUTION

Caractéristiques :
- débit : 20l/min
- tube extensible pour atteindre le fond du fût

NO WARRANTY

TN

POMPE TRANSVASEMENT MANUELLE A POUSSOIR

HU 0657BL

B.LINE BUDGETSOLUTION

9 €HT

Au lieu de 10 €HT *

- débit : 18l/min avec système antigoutte
- bague de serrage normalisée
- flexible 1100mm
- pompe en polyéthylène

NO WARRANTY

*Tarif utilisateur conseillé applicable du 01/09/2023 au 31/08/2024. Illustrations non contractuelles. Offre valable du 01/01 au 31/03/2024.
En cas de rupture de stock, Clas se réserve le droit de livrer un cadeau de valeur équivalente.

TN

RECUPERATEUR D'HUILE MIXTE 70L AVEC PRECHAMBRE

HU 0189NBL

B.LINE BUDGETSOLUTION

Ce récupérateur d'huile effectue des vidanges d'huile moteur par aspiration ou par gravité.
Grâce à ses différentes sondes (rigide et flexible) de diamètre allant de 5mm à 8mm.

La graduation du bol de récupération d'huile usagée, permet de contrôler la quantité d'huile soutirée.
Idéal pour les véhicules qui ne sont pas équipés de sonde de contrôle de niveau.

399 €HT*

+

TOURNE-ECROUS VIDANGE MAGNETIQUE 90mm

HU 4005 14 €HT*

OFFERT !

Caractéristiques :
- préchambre transparente avec indicateur de niveau
- tuyau aspiration 1400mm
- tuyau vidange cuve 1400mm
- 3 sondes flexibles : Ø8 ; Ø6 ; Ø5 / L : 910mm
- 2 sondes rigides : Ø6 ; Ø8 / L : 700mm
- vidange par gravité
- vidange par aspiration
- alimentation : 6 à 8bar
- Ø vasque : 415mm
- capacité préchambre : 10l
- alimentation pour décharge du réservoir : 1bar
- indicateur de niveau
- poids : 25kg
- h. mini : 1320mm
- h. maxi : 1590mm

70 L

2 WARRANTY

*Tarif utilisateur conseillé applicable du 01/09/2023 au 31/08/2024. Illustrations non contractuelles. Offre valable du 01/01 au 31/03/2024.
En cas de rupture de stock, Clas se réserve le droit de livrer un cadeau de valeur équivalente.

TE

STATION D'ENTRETIEN DE BOITE DE VITESSE AUTOMATIQUE

HU 8011

Outil de prévention destiné à prolonger la durée de vie des boîtes de vitesse automatique. Evite les interventions techniques complexes et réduit les coûts d'intervention.

Pas de connaissances spécifiques requises.

NEW

6700 €HT*

+

ANTI FRICTION MOTEUR/BOITE DE VITESSES 300ml

CO 1017 18,50 €HT*

OFFERTS !

2 tiroirs de rangements pour les raccords

+ Avertisseur lumineux, permet le travail en temps masqué

Tablette tactile connectée

Détection automatique des flux

Poignée ergonomique

2 bidons de 20L

Filtration et séparation automatique de l'huile usagée

Témoin lumineux (LED) informant du statut de l'opération

Roues pivotantes

220V

*Tarif utilisateur conseillé applicable du 01/09/2023 au 31/08/2024. Illustrations non contractuelles. Offre valable du 01/01 au 31/03/2024.
En cas de rupture de stock, Clas se réserve le droit de livrer un cadeau de valeur équivalente.

TN

PACK PASSE CONTROLE TECHNIQUE ESSENCE

CO 1007

Composition :

- CO1009 : flacon traitement huile moteur 300ml
  Traitement préventif et curatif haute performances pour les circuits d'huile.
  Nettoie les pièces en contact avec l'huile, améliore la combustion, réduit les frictions et dépose un revêtement anti usure sur tous les moteurs essence et diesel.
  Ravive les joints d'étanchéité.

- CO1005 : nettoyant injecteurs essence 300ml
  Traitement carburant hautes performances : dissout les dépôts polluants (calamine, gomme, vernis...) pour une combustion propre au rendement optimal. Lubrifie et protège les cylindres.

24 €HT

Au lieu de 31 €HT *

+ Facilite le passage au contrôle technique

PACK PASSE CONTROLE TECHNIQUE DIESEL

CO 1008

Composition :

- CO1009 : flacon traitement huile moteur 300ml
  Traitement préventif et curatif haute performances pour les circuits d'huile.
  Nettoie les pièces en contact avec l'huile, améliore la combustion, réduit les frictions et dépose un revêtement anti usure sur tous les moteurs essence et diesel.
  Ravive les joints d'étanchéité.

- CO1010 : nettoyant injecteurs diesel 300ml
  Traitement carburant hautes performances pour moteurs diesel à injection directe, common rail, pump duse...
  Dissout les dépôts polluants (calamine, gomme, vernis, résidus de combustion...) pour une combustion propre au rendement optimal.
  Lubrifie et protège les pièces mobiles des motorisations diesel. Facilite le démarrage à froid.

+ Résultat optimal après 300km

24 €HT

Au lieu de 31 €HT *

NO WARRANTY

DECRASSANT MOTEUR DIESEL 5 EN 1

CO 1080

375 ml

DECRASSANT MOTEUR ESSENCE 5 EN 1

CO 1081

375 ml

+ Pas de démontage à mélanger directement au carburant

19 €HT

Au lieu de 29 €HT *

NO WARRANTY

TN

NETTOYANT INJECTEUR BIOETHANOL 250ml

CO 1085

Idéal nettoyer et stabiliser le bioéthanol sur une longue période de fonctionnement du moteur.
Utilisation facile sans démontage ni immobilisation du véhicule.
Formule concentrée, traite jusqu'à 20 litres de bioéthanol avec une dose de 20ml (ration 1:1000)
Formule préventive ou curative
N'endommage pas les joints du circuit d'injection

Neutralise les dérivés acides (contrôle du pH). Evite le risque de démixtion du biocarburant pouvant être associé à un stockage prolongé. Préviens la formation de dépôts (gomme, résine, vernis...) disperse l'eau de condensation. Rehausse la lubrification. Protège l'ensemble du système de combustion contre la corrosion. Décrasse le système d'injection, rétablissant sa fiabilité de fonctionnement. Améliore la combustion du bio-carburant pour une meilleure éco-compatibilité contribuant au respect des normes antipollution.

250 ml

+ Pas de démontage à mélanger directement au carburant

19 €HT

Au lieu de 29 €HT *

NO WARRANTY

*Tarif utilisateur conseillé applicable du 01/09/2023 au 31/08/2024. Illustrations non contractuelles. Offre valable du 01/01 au 31/03/2024.
En cas de rupture de stock, Clas se réserve le droit de livrer un cadeau de valeur équivalente.

TN

BAC ULTRASONS 9l 200W 40KHz

OE 7201

699 €HT*

+

x2

SOLUTION DE NETTOYAGE CONCENTREE 25% BAC A ULTRASONS 2L

SA 7070 49 €HT*

OFFERTES !

Caractéristiques :
- température de chauffe réglable de 0 à 80°C
- minuterie 1 à 99 minutes
- puissance : 200W
- écran digital
- vanne de vidange cuve
- capacité de cuve : 9l
- dimensions bac : 300x240x150mm
- dimensions ext. : 330x310x270mm

220V | 200 W | 2 WARRANTY

TN

NETTOYANT INJECTEURS ESSENCE 300ml

CO 1005

Traitement carburant haute performance :
- dissout les dépôts polluants (calamine, gomme, vernis...) pour une combustion propre au rendement optimal
- lubrifie et protège les cylindres
- nettoie le circuit d'injection

+ Traite jusqu'à 80 litres de carburant

11 €HT

Au lieu de 14 €HT*

300 ml | E

NETTOYANT INJECTEURS DIESEL 300ml

CO 1010

Traitement carburant haute performance pour moteurs diesel à injection directe, common rail... :
- dissout les dépôts polluants (calamine, gomme, vernis, résidus de combustion...) pour une combustion propre au rendement optimal
- lubrifie et protège les pièces mobiles des motorisations diesel
- facilite le démarrage à froid
- nettoie le circuit d'injection

+ Traite jusqu'à 80 litres de carburant

11 €HT

Au lieu de 14 €HT*

300 ml | B | NO WARRANTY

*Tarif utilisateur conseillé applicable du 01/09/2023 au 31/08/2024. Illustrations non contractuelles. Offre valable du 01/01 au 31/03/2024.
En cas de rupture de stock, Clas se réserve le droit de livrer un cadeau de valeur équivalente.

TN

DOUILLE FEMELLE CULASSE TYPE E12X140

OM 4552

+ Spéciale PURETECH

9 €HT

Au lieu de 10 €HT *

Caractéristiques :
- matériaux : 50BV30
- longueur 140mm
- entrainement 1/2"

2 WARRANTY

TN

LOT DE 2 CLES MAINTIEN POULIES A COURROIE STRIEE ET CRANTEE

OM 3759

Permet de maintenir les poulies de distribution et d'accessoires pour éviter la rotation lors du dévissage.

14 €HT

Au lieu de 20 €HT *

Caractéristiques :
- Ømax poulie : 220mm
- longueur manche : 325mm
- longueur sangle : 775mm

2 WARRANTY

TN

EXTRACTEUR POULIE MULTIGORGE

OM 9879BL

Extracteur universel pour poulie multi gorge de 33mm à 160mm

B.LINE BUDGETSOLUTION

19 €HT

Au lieu de 25 €HT *

Caractéristiques :
- poulie mini : 33mm
- poulie maxi : 160mm

Composition :
- 1 x extracteur
- 1 x clé BTR de serrage

2 WARRANTY

TN

CLES POLYGONALES COUDEES POULIE DISTRIBUTION ET ACCESSOIRES (15PCS)

OM 9049BL

Ces clés sont spécialement conçues pour agir sur les écrous de poulies et tendeurs de courroies difficiles d'accès.

B.LINE BUDGETSOLUTION

59 €HT

Au lieu de 86 €HT *

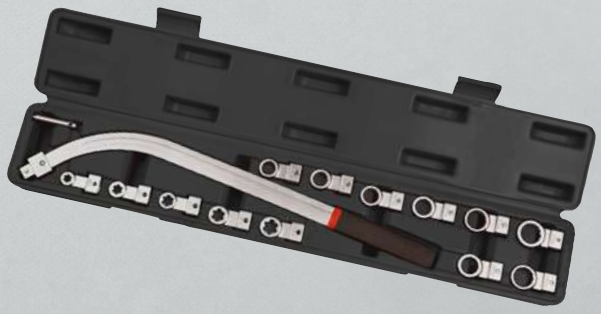

Caractéristiques :
- changement facile des têtes grâce au système de retenue par goupille automatique
- manche rubber
- longueur clé 470mm
- Torx : E10, E12, E14, E16, E18
- XZN femelle diamètre : 12, 13, 14, 15, 16, 17, 18 et 19mm

2 WARRANTY

*Tarif utilisateur conseillé applicable du 01/09/2023 au 31/08/2024. Illustrations non contractuelles. Offre valable du 01/01 au 31/03/2024. En cas de rupture de stock, Clas se réserve le droit de livrer un cadeau de valeur équivalente.

TN

SERVANTE 6 TIROIRS DISTRIBUTION RENAULT/PSA GENERATION 1+2

OM 6594

ÉCONOMISEZ 341€

1989 €HT

Au lieu de 2330 €HT *

EG 0088

OM 6200

OM 6100

OM 6110

OM 6210

+

BALADEUSE RECHARGEABLE IK07 ENCEINTE SANS FIL

OE 0159 89 €HT*

OFFERTE !

Code moteur, code OEM

Retrouvez les produits associés à votre **code moteur** ou **code OEM** en les saisissant dans la barre de recherche sur **Clas.com**.

APPROVED BY SNR BRAND OF NTN CORPORATION

B E

5 WARRANTY

TN

COMPRESSIOMETRE ESSENCE

AC 0114BL

19 €HT

Au lieu de 29 €HT *

Caractéristiques :
- manomètre de 3 à 20bar
- valve de décharge
- adaptateur universel droit
- raccord à visser 14 et 18mm

2 WARRANTY

TN

KIT CONTROLE POMPE A VIDE ET CARBURANT

AC 0001BL

Ce kit pour les pompes à essence permet de contrôler les pompes mécaniques, mais également les durites, de tester l'étanchéité des soupapes, des collecteurs d'admission, des tuyaux de dépression.
- permet des mises en dépression de 0 -28inHg ou 0-70cmHg
- permet des mises en pression de 0-0.7Kg/cm2 ou 0-10PSIG

Livré avec 1 durite de raccordement et ses accessoires

19 €HT

Au lieu de 32 €HT *

2 WARRANTY

*Tarif utilisateur conseillé applicable du 01/09/2023 au 31/08/2024. Illustrations non contractuelles. Offre valable du 01/01 au 31/03/2024.
En cas de rupture de stock, Clas se réserve le droit de livrer un cadeau de valeur équivalente.

TN

KIT ENTONNOIR REMPLISSAGE LIQUIDE DE REFROIDISSEMENT (12PCS)

AC 1005BL

L'entonnoir de remplissage de liquide de refroidissement intelligent empêche l'introduction de l'air dans le vase d'expansion grâce aux 5 bouchons fournis. Adaptateurs compatible: Chrysler, Honda, Hyundai, Mazda, Mitsubishi, Nissan, Opel, Subaru, Toyota, Vauxhall, GM, Ford

B.LINE BUDGETSOLUTION

NEW

+ Valve automatique

24 €HT*

Caractéristiques :
- Livré avec 5 bouchons et un couvercle
- 2 coudes à 45°
- 1 prolongateur droit 127mm
- 2 gaines caoutchouc
- Valve automatique

2 WARRANTY

TN

CONTROLEUR CIRCUITS REFROIDISSEMENT (18 PCS)

AC 1120BL

129 €HT

Au lieu de 149 €HT *

B.LINE BUDGETSOLUTION

Composition :
- 1 pompe d'épreuve à soupape de décharge
- manomètre 0 à 2.5bar
- 10 bouchons vissés en ABS (identifiables par codes couleurs+numéros)
- 3 bouchons quart de tour en métal
- 1 clé de vissage bouchon
- 1 thermomètre 0 à 200°C
- 2 connecteurs R123/R124 et R123/R125

2 WARRANTY

TN

+ Formule exclusive gel + paillettes d'aluminiums incorporées

Traite 4 à 8L de liquide

CO 1012

Nettoyant curatif haute performance pour le détartrage et nettoyage des circuits de refroidissement

Dilution : 6 à 7.5% (un flacon pour 4 à 5L de liquide de refroidissement)

CO 1013

		Prix Sélection	Prix Catalogue*
CO 1012	STOP FUITES RADIATEURS 300ml	9.50 €HT	~~12 €HT~~
CO 1013	NETTOYANT CIRCUIT DE REFROIDISSEMENT 300ml	9.50 €HT	~~12 €HT~~

NO WARRANTY

*Tarif utilisateur conseillé applicable du 01/09/2023 au 31/08/2024. Illustrations non contractuelles. Offre valable du 01/01 au 31/03/2024. En cas de rupture de stock, Clas se réserve le droit de livrer un cadeau de valeur équivalente.

TN

SERVANTE COMPLETE MULTI-PRESSIONS DIGITALE

AC 0840

La servante idéal pour vos diagnostic. Accompagnée de tous les kits accessoires prévus en option.

NEW

ÉCONOMISEZ 250€

5950 €HT

Au lieu de 6200 €HT *

+

BALADEUSE RECHARGEABLE IK07 ENCEINTE SANS FIL

OE 0159 89 €HT*

OFFERTE !

RETROUVEZ TOUTE LE DÉTAIL DE LA COMPOSITION SUR CLAS.COM

COMPOSITION

INSERT TABLETTE DE CONTROLE ET ACCESSOIRES

TN

AC 0841

FORMAT 3/3 DE TIROIR

INSERT HAUTE PRESSION CARBURANT

TN

AC 0842

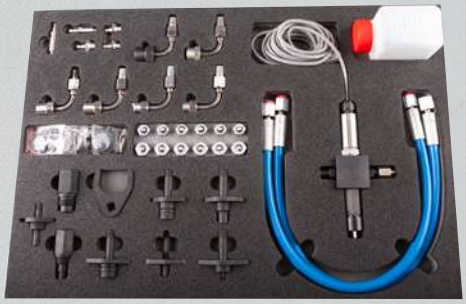

FORMAT 3/3 DE TIROIR

HP

INSERT COMPRESSION MOTEUR ET FUITE CYLINDRE

TN

AC 0843

FORMAT 3/3 DE TIROIR

INSERT PRESSION D'HUILE, ETHANOL ET BP CARBURANT

TN

AC 0844

E85

3X FORMAT 1/3 DE TIROIR

*Tarif utilisateur conseillé applicable du 01/09/2023 au 31/08/2024. Illustrations non contractuelles. Offre valable du 01/01 au 31/03/2024.
En cas de rupture de stock, Clas se réserve le droit de livrer un cadeau de valeur équivalente.

CRIC BOUTEILLE 2T

TN

OH 4502

29 €HT

Au lieu de 33 €HT *

+ Robuste & hermétique grâce à l'embase soudée

Max. T 2 | 345 / 181 mm | 2.5 kg

2T

2 WARRANTY

CRIC BOUTEILLE 4T

TN

OH 4504

34 €HT

Au lieu de 39 €HT *

Max. T 4 | 373 / 193 mm | 4.2 kg

4T

2 WARRANTY

VERIN DE FOSSE 600kg

TN

OH 0266

299 €HT

Au lieu de 319 €HT *

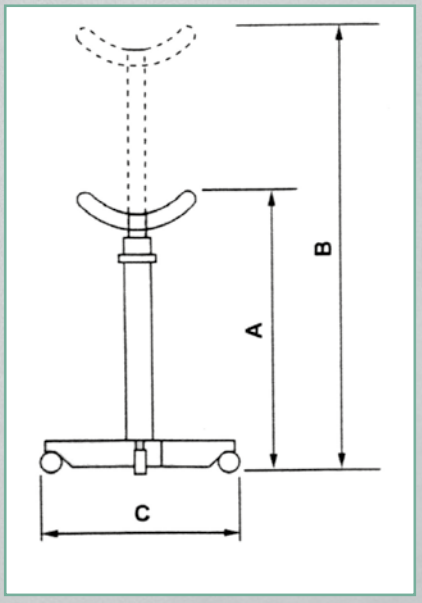

Poids	A (mm)	B (mm)	C (mm)
34 kg	1180	2000	800

Caractéristiques :
- commande à pied
- piston chromée diamètre 30mm
- sécurité contre la surcharge
- commande descente : type homme mort
- 4 roues pivotantes

Max. Kg 600

600KG

2 WARRANTY

*Tarif utilisateur conseillé applicable du 01/09/2023 au 31/08/2024. Illustrations non contractuelles. Offre valable du 01/01 au 31/03/2024.
En cas de rupture de stock, Clas se réserve le droit de livrer un cadeau de valeur équivalente.

TN

CRIC ROULEUR 2.25T

OH 5306

149 €HT

Au lieu de 199 €HT *

Pignons

Caractéristiques :
- châssis robuste
- système de descente contrôlée
- système anti-surcharge
- protection mousse sur le manche
- semelle acier pivotante
- roues arrière pivotantes

490 / 140 mm — METAL — KG 31

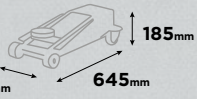

2.25T

10 WARRANTY

TN

CRIC ROULEUR 3T PEDALE D'APPROCHE

OH 6303

239 €HT

Au lieu de 279 €HT *

Pédale d'approche

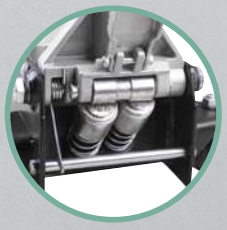

Double pompe : montée rapide

Caractéristiques :
- pédale d'approche
- système anti-surcharge
- double piston
- roues en fer

465 / 130 mm — EXTRA FLAT — QUICK LIFT — METAL — KG 30

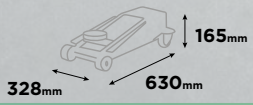

3T

10 WARRANTY

*Tarif utilisateur conseillé applicable du 01/09/2023 au 31/08/2024. Illustrations non contractuelles. Offre valable du 01/01 au 31/03/2024.
En cas de rupture de stock, Clas se réserve le droit de livrer un cadeau de valeur équivalente.

TN

KIT DE LAVAGE VEHICULE (7PCS)

EG 0011BL

Cette composition est idéale pour le nettoyage des jantes et l'intérieur de l'habitacle.

NEW

14 €HT*

B.LINE BUDGETSOLUTION

+ Brosses compatibles avec visseuse

Composition :
- 4 pinceaux à poils souples : 10-14-16-18mm
- 3 brosses, poils rigides à monter sur visseuse : 2 plates (45-120mm) et 1 à tête arrondie (85mm)

2 WARRANTY

TN

LINGETTES NETTOYANTES D'ATELIER (80 PCS)

CO 0502

Caractéristiques :
- Doubles faces : douce & rugueuse
- Détache, dégraisse et nettoie toutes les saletés
- Hypoallergénique et sans parabène
- Protège l'épiderme : enrichi en Aloé vera
- Parfum agrumes

Lingette Imprégnée 20x25 cm.
PH 8.00 base faible

NEW

+ Doubles faces : douce & rugueuse Hypoallergénique et sans parabène

24 €HT

Au lieu de 29 €HT *

LINGETTES NETTOYANTES VOITURE (80PCS)

CO 0503

Caractéristiques :
- nettoie
- protège
- antistatique
- déperlant
- haute brillance
- biodégradable

Lingette Imprégnée 20x25 cm.
PH 7.00 neutre

44 €HT

Au lieu de 49,90 €HT *

NEW

+ Nettoie, protège, antistatique, déperlante, haute brillance

NO WARRANTY

TN

		Prix Sélection	Prix Catalogue*
CO 6254	SPRAY DESODORISANT ANTI-ODEUR ANIMAUX 200ml	6 €HT	~~9 €HT~~
CO 6255	SPRAY DESODORISANT ANTI-ODEUR TABAC 200ml	6 €HT	~~9 €HT~~
CO 1076	PURIFIANT HABITACLE 400ml MENTHE	8 €HT	~~10 €HT~~
CO 1075	PURIFIANT HABITACLE 400ml MUSC	8 €HT	~~10 €HT~~
CO 1074	PURIFIANT HABITACLE 400ml CITRON	8 €HT	~~10 €HT~~
CO 6216	PURIFIANT HABITACLE 400ml LAVANDE	8 €HT	~~10 €HT~~
CO 6218	PURIFIANT HABITACLE 400ml PIN	8 €HT	~~10 €HT~~
CO 6217	PURIFIANT HABITACLE 400ml MOUSSANT	8 €HT	~~10 €HT~~
CO 6220	PURIFIANT HABITACLE 400ml VANILLE	8 €HT	~~10 €HT~~

NO WARRANTY

*Tarif utilisateur conseillé applicable du 01/09/2023 au 31/08/2024. Illustrations non contractuelles. Offre valable du 01/01 au 31/03/2024.
En cas de rupture de stock, Clas se réserve le droit de livrer un cadeau de valeur équivalente.

TN

ASPIRATEUR PORTATIF A ALIMENTATION PNEUMATIQUE

EG 0407

Permet d'aspirer dans les endroits peu accessibles (puits de bougies...)

49 €HT

Au lieu de 59 €HT *

Livré avec 3 embouts + 1 rallonge

2 WARRANTY

TN

ASPIRATEUR EAU ET POUSSIERE 2x1000W

EG 0040

+ 2 moteurs air & eau

Caractéristiques :
- cuve inox montée sur chariot à 4 roulettes
- 2 moteurs 1000W
- cuve 80 litres Ø420mm
- tuyau de vidange sur la cuve 500mm
- dépression 21kPa
- débit d'air : 108l/s
- niveau sonore : 73dB
- alimentation 230V 4m
- puissance : 2000W
- dimensions (longueurxprofondeurxhauteur) : 540x595x940mm

Accessoires inclus :
- SA0442 : bec plat prise intérieure Ø42mm
- SA0443 : brosse Ø60mm prise intérieure Ø42mm
- manche Ø42mm prise accessoire Ø37mm
- SA0440 : flexible 2200mm Ø42mm
- SA0444 : racleur Ø37mm
- SA0445 : brosse Ø37mm longueur 400mm
- SA0441 : filtre tissu

379 €HT

Au lieu de 429 €HT *

230V | 2000 W | KG 25

2 WARRANTY

TN

RENOVATION CARROSSERIE

CO 0505

Lingettes pour raviver tous types d'ABS grâce à leur formule exclusive. Simple à utiliser et sans risque pour les éléments peints, un simple passage permet de retrouver l'aspect original de vos plastiques ABS.
Les lingettes Rénovation Plastique sont compatibles avec toutes les nuances de gris-noir et toutes les couleurs.
L'emballage individuel vous garantit une lingette toujours bien imprégnée.

Caractéristiques :
- restaure l'aspect original des plastiques
- efficace sur tout type d'ABS
- sans risque pour les éléments peints
- compatibles toutes nuances
- lingette imprégnée

CO 0504

Lingettes pour la rénovation des Chromes ternis.
La formule spécifique élimine les traces d'oxydations et rendra à vos chromes leur éclat.
Efficace sur différents métaux : cuivre, inox, laiton...
L'emballage individuel vous garantit une lingette toujours bien imprégnée.
Ne contient pas de silicone.

Caractéristiques :
- restaure la brillance des métaux
- élimine les traces d'oxydations
- simplicité d'utilisation
- lingette imprégnée PH 9.00 Base faible

NEW

		Prix Sélection	Prix Catalogue*
CO 0505	5 LINGETTES RENOVATION PLASTIQUE	8 €HT	~~10 €HT~~
CO 0504	5 LINGETTES RENOVATION CHROME	11 €HT	~~15 €HT~~

+ Facilité d'usage

NO WARRANTY

*Tarif utilisateur conseillé applicable du 01/09/2023 au 31/08/2024. Illustrations non contractuelles. Offre valable du 01/01 au 31/03/2024.
En cas de rupture de stock, Clas se réserve le droit de livrer un cadeau de valeur équivalente.

DÉCAPPANT | DÉGRIPPANT

TN

Idéal pour décaper la rouille avec application précise sans coulures.

+ Application précise

CO 1087

Idéal pour décaper la rouille, spécial trempage haute efficacité.

+ 100% de la surface traitée

CO 1086

Idéal pour dissoudre la rouille et dégripper des pièces.

+ 2 en 1

CO 1088

		Prix Sélection	Prix Catalogue*
CO 1087	GEL DECAPANT 500ml	14 €HT	~~15 €HT~~
CO 1086	LIQUIDE DECAPANT 1L	18 €HT	~~19 €HT~~
CO 1088	DEGRIPPANT DISSOLVANT ROUILLE 400ml	25 €HT	~~29 €HT~~

NO WARRANTY

DÉGRAISSANT CARROSSERIE

TN

Le dégraissant carrosserie est un produit nettoyant dégraissant efficace sur tout type de supports.

+ Nettoie et dégraisse toutes les saletés.

Caractéristiques :
- compatible toute surface
- sèche rapidement, sans laisser de traces
- facile d'utilisation
- nettoie et dégraisse toutes les saletés
- liquide Fluide
- diluable
- PH en solution aqueuse: à 15% = 13.1

CO 0506

CO 0507

		Prix Sélection	Prix Catalogue*
CO 0506	DEGRAISSANT CARROSSERIE 1L	11 €HT	~~12 €HT~~
CO 0507	DEGRAISSANT CARROSSERIE 5L	25 €HT	~~26 €HT~~

NO WARRANTY

COLONNE LEVAGE HYDROPNEUMATIQUE 1500kg

OH 9150

TN

+ Permet de lever le véhicule en moins d'une minute

1299 €HT

Au lieu de 1349 €HT *

Caractéristiques :
- 2 roues pivotantes facilitant la manipulation
- goupille de sécurité : 5 hauteurs de travail sécurisées
- levage prise sous roue ou prise sous caisse
- mobile et rapide

Livrée avec :
- SA9151 : prise sous roue
  Hauteur de travail max : 735mm
  Hauteur mini : 100mm
  Diamètre de roue de 480 à 730mm

- SA9152 : prise sous caisse
  Hauteur de travail max : 835mm
  Hauteur mini : 140mm

Flasher pour voir la vidéo !

KG 135

1.5T

2 WARRANTY

*Tarif utilisateur conseillé applicable du 01/09/2023 au 31/08/2024. Illustrations non contractuelles. Offre valable du 01/01 au 31/03/2024.
En cas de rupture de stock, Clas se réserve le droit de livrer un cadeau de valeur équivalente.

KIT SPATULES POUR GARNITURE (27PCS)

OC 8881

TN

24 €HT

Au lieu de 33 €HT*

NO WARRANTY

CUILLERES DE CARROSSIER

TN

NEW

OC 6080

49 €HT*

Caractéristiques :
- acier forgé
- longueur : 335mm
- largeur : 45mm

Caractéristiques :
- acier forgé
- longueur : 260mm
- largeur : 50mm

OC 6081

45 €HT*

2 WARRANTY

CHEVALET CARROSSERIE AVEC BACHE

OC 0724

TN

NEW

+ Protection mousse

79 €HT* +

CASQUETTE NASCAR BRODERIE 3D

AP 7000 15 €HT

OFFERTE !

Caractéristiques :
- capacité : 270kg
- structure (Ø32mm x 1.2mm) pliante en acier galvanisé
- hauteur : 1040mm
- largeur : 1080mm
- plage de travail de 680 à 1040mm (chaînes ajustables)
- bouchon support en PU
- poids : 6.4kg

KG 6.4

2 WARRANTY

COFFRET VERIN CARROSSIER 4T

OC 0803

TN

219 €HT

Au lieu de 245 €HT*

Caractéristiques :
- débattement min du vérin pousseur : 325mm
- débattement maxi du vérin pousseur : 425mm

4T

2 WARRANTY

COFFRET VERIN CARROSSIER 10T

OC 0804

TN

349 €HT

Au lieu de 379 €HT*

Composition :
- SA0807 : vérin 10T
- SA0808 : pompe à main 10T 1/4"
- SA0804 : écarteur 500kg ouverture maxi 105mm
- SA0802 : flexible 1/4"
- assortiments d'embouts/appuis (disponibles au détail)
- SA1815 : jeu d'extensions vérin carrossier 10T

10T

2 WARRANTY

*Tarif utilisateur conseillé applicable du 01/09/2023 au 31/08/2024. Illustrations non contractuelles. Offre valable du 01/01 au 31/03/2024.
En cas de rupture de stock, Clas se réserve le droit de livrer un cadeau de valeur équivalente.

CABLE DE RECHARGE T2-T2 7.4kW 5m

OE 2041

TN

169 €HT

Au lieu de 179 €HT *

Caractéristiques :
- 7.2KW
- 16 A
- 1 phase
- longueur : 5m
- prise : type 2
- capuchon étanche interchangeable

NEW

7.2kW

5 m | IP 65 | 3 kg | NO WARRANTY

CABLE DE RECHARGE T2-T2 22kW 5m

OE 2043

TN

219 €HT

Au lieu de 229 €HT*

Caractéristiques :
- 22KW
- 32 A
- 3 phases
- longueur : 5m
- prise : type 2
- capuchon étanche interchangeable

NEW

22kW

5 m | IP 65 | 3 kg | NO WARRANTY

CHARGEUR PORTABLE POUR VEH T2 3.6kW 5m

OE 2046

TN

269 €HT

Au lieu de 279 €HT *

Caractéristiques :
- IP66 : étanche eau et poussières
- IK 10 : résiste au choc d'une masse de 5kg tombant de 40cm.
- prises : type 2 & type E
- courant de sortie max : 16 A.
- courant permutable : 10 A, 13 A et 16 A.
- longueur totale : 5M (3.5m type 2 + 1.5M type E)
- capuchon étanche interchangeable

NEW

3.6kW

5 m | 3700 W | IK10 | IP 65 | 2 WARRANTY

BORNE DE RECHARGE 11kW CABLE 6m T2S

OE 2047

TN

699 €HT*

Caractéristiques :
- écran digital tactile
- hauteur : 437mm
- largeur : 217mm
- épaisseur : 74mm
- IP66
- câble H07BZ5-F
- norme EN 61851-1

Composition :
. Borne 11kW
. 6m de câble équipé de prise TS
. Un crochet mural

+

BALADEUSE RECHARGEABLE IK07 ENCEINTE SANS FIL

OE 0159 89 €HT*

OFFERTE !

NEW

+ Simplicité d'utilisation

6 m | 400V | 2 WARRANTY

*Tarif utilisateur conseillé applicable du 01/09/2023 au 31/08/2024. Illustrations non contractuelles. Offre valable du 01/01 au 31/03/2024.
En cas de rupture de stock, Clas se réserve le droit de livrer un cadeau de valeur équivalente.

PACK DEPANNAGE POUR VEHICULES ELECTRIQUES

TN

OE 0375

NEW

Ce kit est dédié aux professionnels du dépannage et remorquages pour véhicules électriques.

45 PIÈCES

1299 €HT*

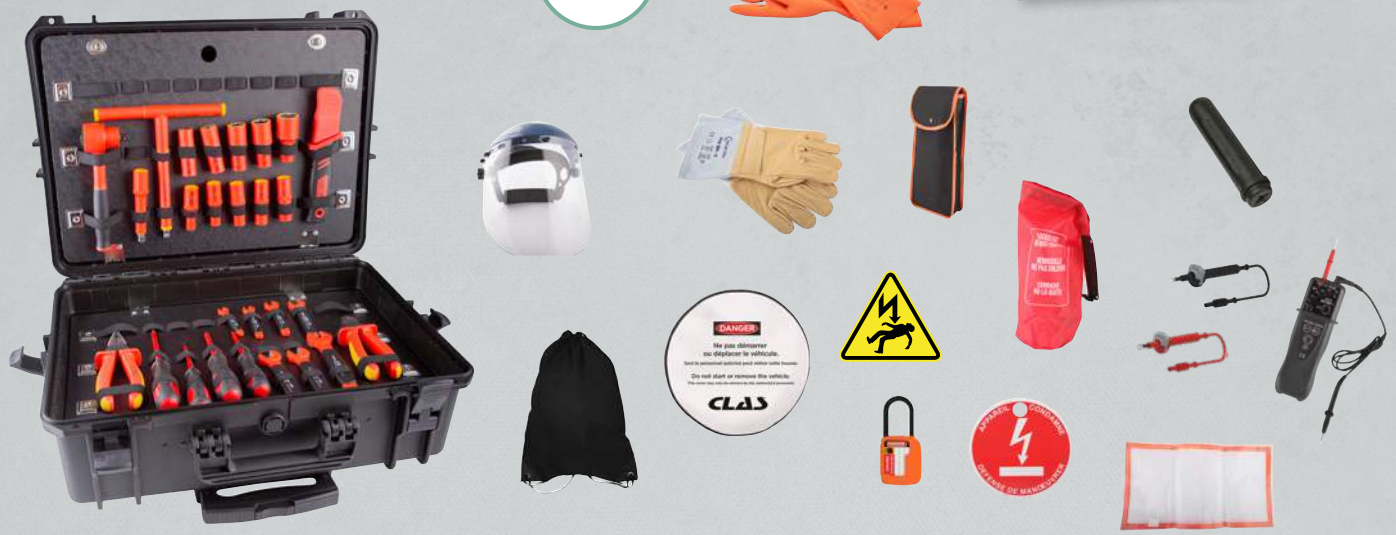

PACK HABILITATION ELECTRIQUE BCL/B1VL/B2VL

TN

OE 0373

NEW

Ce kit est dédié aux professionnels agissant sur des interventions d'ordre électrique sous tension.
Dédié aux chargés de consignation, techniciens diagnostics, carrossiers/peintres, dépollueurs/recycleurs

Retrouvez le détail de la composition complète sur **clas.com**

117 PIÈCES

ÉCONOMISEZ 400€

3999 €HT

Au lieu de 4399 €HT *

COFFRET OUTILS ISOLES 1000V POUR VEHICULES HYBRIDES ET ELECTRIQUES (27PCS)

TN

OE 0700

Norme : 60900
Compatible habilitations : B1L, B1VL, B1TL, B2L, B2VL, B2TL, BCL, BEL, BRL, B1XL, B2XL.

349 €HT

Au lieu de 395 €HT *

1000V

2 WARRANTY

NETTOYANT VANNE EGR ET CATALYSEUR POUR VEHICULE HYBRIDE

TN

CO 1084

11 €HT

Au lieu de 19 €HT *

300 ml

NETTOYANT INJECTEUR VEHICULE HYBRIDE ESSENCE

CO 1082

+ Idéal avant contrôle technique

17 €HT

Au lieu de 19 €HT *

300 ml

NO WARRANTY

*Tarif utilisateur conseillé applicable du 01/09/2023 au 31/08/2024. Illustrations non contractuelles. Offre valable du 01/01 au 31/03/2024.
En cas de rupture de stock, Clas se réserve le droit de livrer un cadeau de valeur équivalente.

TN

COFFRET CLIQUET DE PRECISION+TOURNEVIS (78PCS)

OS 1040BL

Coffret compact pour des interventions difficiles d'accès, idéal pour compléter une caisse à outils de dépannage.

NEW

B.LINE BUDGETSOLUTION

25 €HT

Au lieu de 27 €HT *

Retrouvez la com position complète sur **clas.com**

WARRANTY 2

TN

COFFRET D'OUTILS 1/4"-1/2" (108PCS)

OS 3050BL

Composition d'interventions répondant aux applications mécaniques ou industrielles 1/4" et 1/2".

B.LINE BUDGETSOLUTION

Retrouvez la composition complète sur **clas.com**

NEW

CASQUETTE NASCAR BRODERIE 3D

AP 7000 15 €HT*

99 €HT* + OFFERTE !

WARRANTY 2

TN

COFFRET D'OUTILS 1/4"-3/8"-1/2" (172PCS)

OS 3280BL

NEW

Composition d'interventions répondant aux applications mécaniques ou industrielles 1/4", 3/8" et 1/2".

B.LINE BUDGETSOLUTION

Retrouvez la composition complète sur **clas.com**

CASQUETTE NASCAR BRODERIE 3D

AP 7000 15 €HT*

139 €HT* + OFFERTE !

WARRANTY 2

TN

COFFRET D'OUTILS 1/4"-3/8"-1/2" (128 PCS)

OS 3270

CLE DYNAMOMETRIQUE EN CROIX 1/2" 70-170Nm 490mm + 3 DOUILLES

OM 0755 109 €HT*

ÉCONOMISEZ 80€

199 €HT

Au lieu de 279 €HT *

+ OFFERTE !

WARRANTY 2

*Tarif utilisateur conseillé applicable du 01/09/2023 au 31/08/2024. Illustrations non contractuelles. Offre valable du 01/01 au 31/03/2024. En cas de rupture de stock, Clas se réserve le droit de livrer un cadeau de valeur équivalente.